New

# 新元件产品系列
# 可视检测和金属可检测

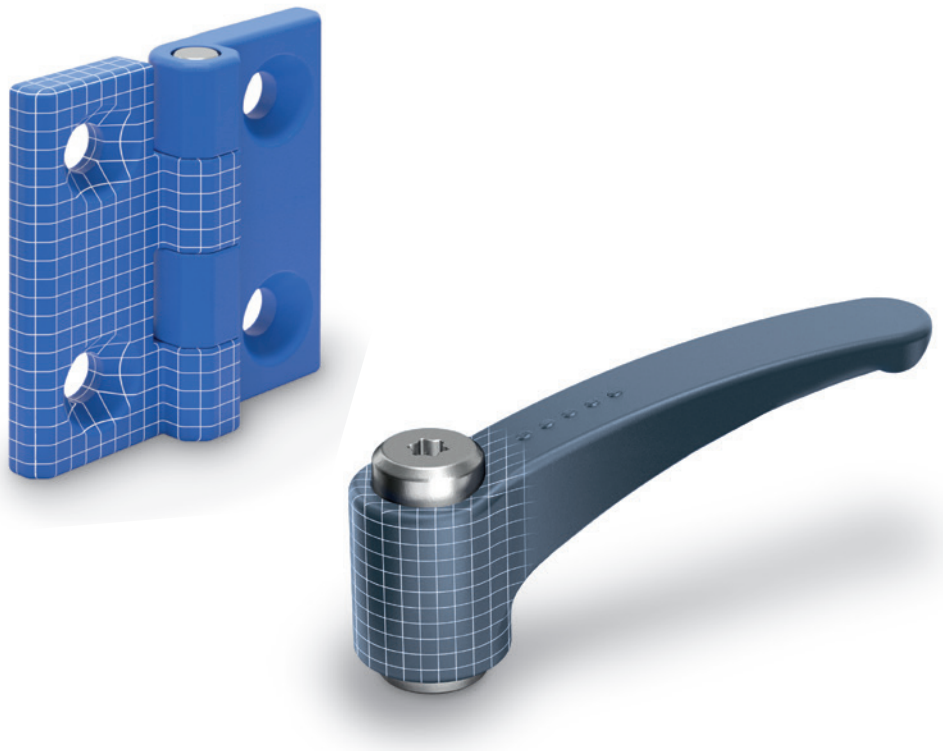

VISUALLY DETECTABLE

METAL DETECTABLE

DESIGNED
FOR ENGINEERING

# 提高生产线的安全性

在必须使用可靠设备的食品和制药领域，高清洁力、耐腐蚀性、防止污染、操作人员安全性以及功能效率方面都不允许有任何差迟。

货品和制剂在复杂的生产线上要经过不同的工序。如果未能检测出这些系统中的任何缺陷，都可能导致产品意外污染，并对消费者的健康造成严重后果。

ELESA + GANTER始终关注机械设备行业的需求，根据污染物检测需求，现已推出两种新的标准件系列，可满足从生产准备到最终产品包装整个过程阶段严格的产品安全要求。



ELESA 和 GANTER 依法保留所有权利。
复制图纸时请注明出处。

## VISUALLY DETECTABLE COMPONENTS - 可视检测

**VTT-SST-VD**
**实心旋钮**
可视检测高科技聚合体，易于清洁

6 页

**ERZ-SST-VD**
**可调节手柄**
可视检测高科技聚合体，不锈钢夹紧元件

7 页

**M.643-SST-VD**
**桥式手柄**
可视检测高科技聚合体

8 页

**EKK-SST-VD**
**滚花握紧旋钮**
可视检测高科技聚合体

9 页

**I.780-VD**
**柱状手柄**
可视检测高科技聚合体

9 页

**CFM-VD**
**铰链**
可视检测高科技聚合体

10 页

## METAL DETECTABLE COMPONENTS - 金属可检测

**VTT-SST-MD**
**实心旋钮**
金属可检测高科技聚合体，易于清洁

11 页

**ERZ-SST-MD**
**可调节手柄**
金属可检测高科技聚合体，不锈钢夹紧元件

12 页

**M.643-SST-MD**
**桥式手柄**
金属可检测高科技聚合体

13 页

**EKK-SST-MD**
**滚花握紧旋钮**
金属可检测高科技聚合体

14 页

**I.780-MD**
**柱状手柄**
金属可检测高科技聚合体

14 页

**CFM-MD**
**铰链**
金属可检测高科技聚合体

15 页

ELESA 和 GANTER 依法保留所有权利。
复制图纸时请注明出处。

# VISUALLY DETECTABLE - 可视检测

带AISI 304不锈钢嵌件的标准元件，采用高科技聚合体制成，RAL 5005蓝色，适用于与食品接触的材料（FDA CFR.21和EU 10/2011）。
由于颜色的特殊性和独特性，在应用这些元件的环境场合中，人眼可以轻松检测和识别。

这些特点有助于在完全符合国际法规的情况下提高食品生产过程的安全水平。
符合FDA法规还可以高度预防食品受到污染的风险。

- 食品工业机器
- 制药设备

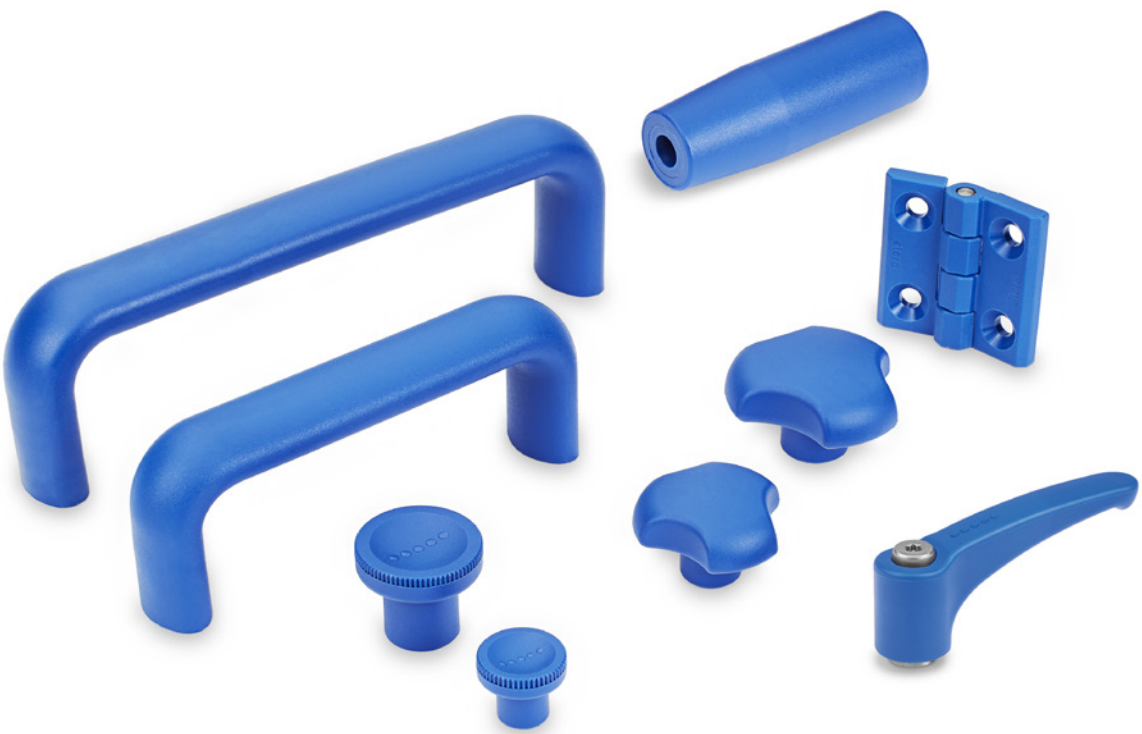



ELESA 和 GANTER 依法保留所有权利。
复制图纸时请注明出处。

# METAL DETECTABLE - 金属可检测

带AISI 304不锈钢嵌件的标准元件，采用高科技聚合体制成，RAL 5001“绿-蓝”，适用于与食品接触的材料（FDA CFR.21和EU 10/2011）。
塑料材料中包含的特殊添加剂是金属可检测的，每边5立方毫米的粒径。.

此外，在应用这些元件的环境中由于蓝色的特异性和独特性，也可以通过视觉检测污染物部分。
符合FDA法规还可以高度预防食品受到污染的风险。

- 食品工业机器
- 制药设备

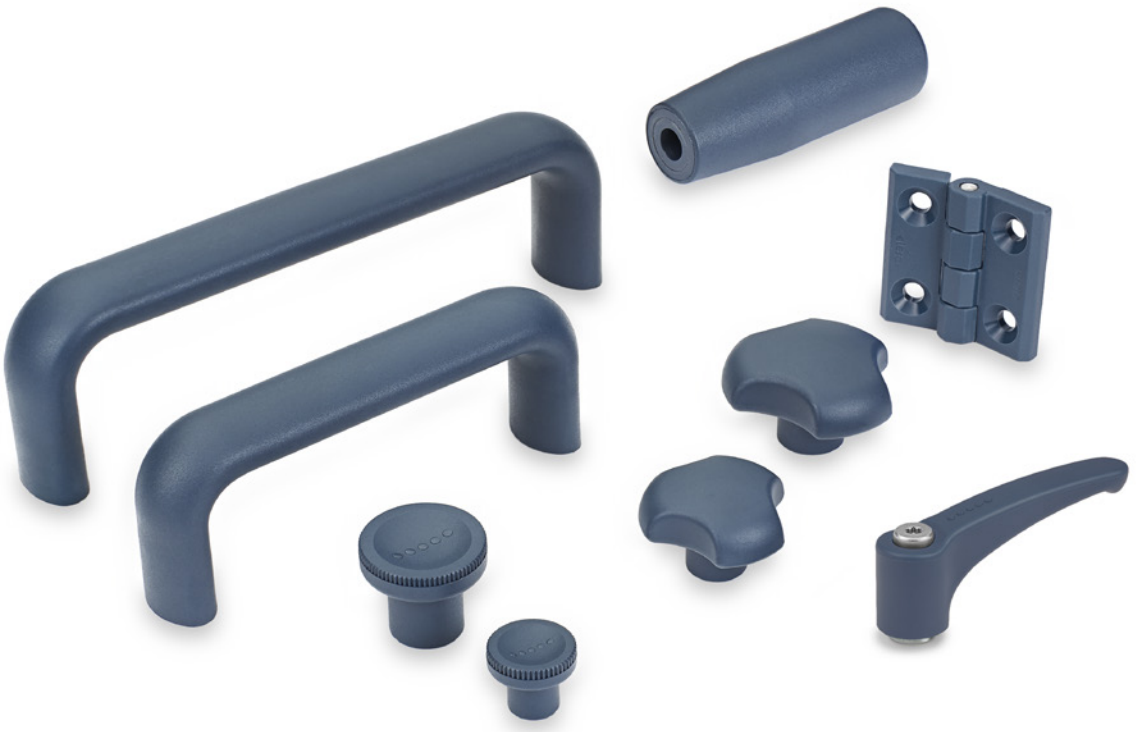

ELESA 和 GANTER 依法保留所有权利。
复制图纸时请注明出处。

# VTT-SST-VD

## 实心旋钮

**可视检测高科技聚合体，易于清洁**

**材料**
玻璃纤维增强聚酰胺基（PA）高科技聚合体，RAL 5005蓝色，亚光饰面。
由符合FDA标准的原材料（FDA CFR.21和EU 10/2011）生产。

**标准型号**
- **VTT-SST-VD**: AISI 304 不锈钢毂，螺纹盲孔。
- **VTT-SST-p-VD**: AISI 304 不锈钢螺杆，带倒角平头，符合 UNI 947：ISO 4753.

**特征及应用**
在食品意外受污染的情况下，RAL 5005蓝色很容易被看到。
特别适用于食品和制药行业。
三瓣外形具有较大的凹陷，可确保手部戴有工作手套时的有效握持。
后缘无空腔的设计，一般有助于减少厚度，防止有害残留物淤积，保证易于清洁。特别适于应用在需要采用喷水或蒸汽频繁清洗的机器和设备。

ELESA Original design

**VTT-SST-VD** **VTT-SST-p-VD**

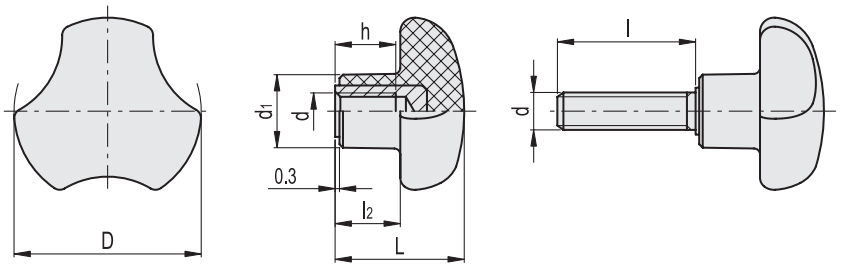


**VTT-SST-VD** 不锈钢

| 代码 | 说明 | D | d6H | L | d1 | l2 | h | ⚖ |
|---|---|---|---|---|---|---|---|---|
| 190346 | VTT.40-SST-M8-VD | 40 | M8 | 27 | 16 | 13.5 | 13 | 23 |
| 190476 | VTT.50-SST-M10-VD | 50 | M10 | 30 | 19 | 15 | 17 | 36 |

**VTT-SST-p-VD** 不锈钢

| 代码 | 说明 | D | d6g | L | d1 | l | l2 | ⚖ |
|---|---|---|---|---|---|---|---|---|
| 190381 | VTT.40-SST-p-M8x20-VD | 40 | M8 | 27 | 16 | 20 | 13.5 | 28 |
| 190383 | VTT.40-SST-p-M8x30-VD | 40 | M8 | 27 | 16 | 30 | 13.5 | 30 |
| 190493 | VTT.50-SST-p-M10x30-VD | 50 | M10 | 30 | 19 | 30 | 15 | 47 |
| 190495 | VTT.50-SST-p-M10x40-VD | 50 | M10 | 30 | 19 | 40 | 15 | 52 |



ELESA 和 GANTER 依法保留所有权利。
复制图纸时请注明出处。

# ERZ-SST-VD

## 可调节手柄

**可视检测高科技聚合体，不锈钢夹紧元件**

**柄身**

玻璃纤维增强聚酰胺基（PA）高科技聚合体，RAL 5005蓝色，亚光饰面。
由符合FDA标准的原材料（FDA CFR.21和EU 10/2011）生产。
内置用于啮合金属紧固元件的锌合金齿状嵌件。

**标准型号**

- **ERZ-SST-VD**: AISI 303 不锈钢夹紧元件，带螺纹孔及固定螺钉，AISI 302 不锈钢复位弹簧。
- **ERZ-SST-p-VD**: AISI 303 不锈钢夹紧元件，带螺杆及固定螺钉，AISI 302 不锈钢复位弹簧。

带六瓣形槽的固定螺钉，适配工具为TORX®*.

**特征及应用**

在食品意外受污染的情况下，RAL 5001蓝色很容易被看到。
特别适用于食品和制药行业。
特别适用于因缺乏空间位置，旋转角度受到限制的情况。
内置锌合金嵌件的金属齿，可配合安装全金属的夹紧元件，并可根据特殊的安装要求，方便地进行机加工改造。

**应用说明**

抬起手柄杆，脱开夹紧装置齿状件，并将其返回至起始位置，以便夹紧。
松开手柄杆，复位弹簧将自动使齿状件恢复到啮合状态。
当手柄杆无法360°转动时，调整带六角梅花沉槽的紧固螺钉便可轻松拧紧紧固元件（松开手柄杆后）。

*** 杜邦陶氏弹性体公司 (TEXTRON INC.) 注册商标.**

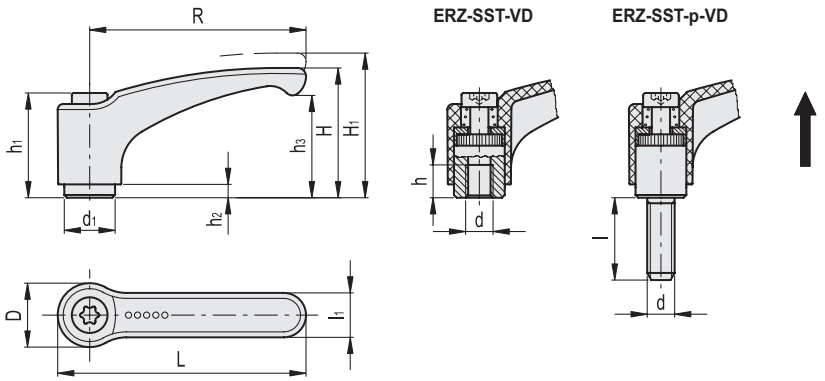


**ERZ-SST-VD** 不锈钢

| 代码 | 说明 | R | d | L | D | H | H1 | h | h1 | h2 | h3 | d1 | l1 | 齿数 | ⚖ |
|---|---|---|---|---|---|---|---|---|---|---|---|---|---|---|---|
| 193135 | ERZ.63 SST-M6-VD | 63 | M6 | 73.5 | 19 | 38.5 | 42 | 10 | 31 | 3.5 | 30 | 13.5 | 13.5 | 24 | 36 |
| 193155 | ERZ.78 SST-M8-VD | 78 | M8 | 90.5 | 23 | 45 | 50.5 | 14 | 36 | 3.5 | 35 | 16 | 16 | 26 | 61 |

**ERZ-SST-p-VD** 不锈钢

| 代码 | 说明 | R | d | L | D | H | H1 | h1 | h2 | h3 | d1 | l | l1 | 齿数 | ⚖ |
|---|---|---|---|---|---|---|---|---|---|---|---|---|---|---|---|
| 193429 | ERZ.63 SST-p-M6x16-VD | 63 | M6 | 73.5 | 19 | 38.5 | 42 | 31 | 3.5 | 30 | 13.5 | 16 | 13.5 | 24 | 40 |
| 193433 | ERZ.63 SST-p-M6x25-VD | 63 | M6 | 73.5 | 19 | 38.5 | 42 | 31 | 3.5 | 30 | 13.5 | 25 | 13.5 | 24 | 42 |
| 193673 | ERZ.78 SST-p-M8x20-VD | 78 | M8 | 90.5 | 23 | 45 | 50.5 | 36 | 3.5 | 35 | 16 | 20 | 16 | 26 | 69 |
| 193679 | ERZ.78 SST-p-M8x40-VD | 78 | M8 | 90.5 | 23 | 45 | 50.5 | 36 | 3.5 | 35 | 16 | 40 | 16 | 26 | 80 |

ELESA 和 GANTER 依法保留所有权利。
复制图纸时请注明出处。

# M.643-SST-VD

## 桥式手柄

**可视检测高科技聚合体**

**材料**
玻璃纤维增强聚酰胺基(PA)高科技聚合体，RAL 5005蓝色，亚光饰面。
由符合FDA标准的原材料(FDA CFR.21和EU 10/2011)生产。

**标准型号**
AISI 303 不锈钢毂，螺纹孔。

**特征及应用**
在食品意外受污染的情况下，RAL 5001蓝色很容易被看到。
特别适用于食品和制药行业。

**技术参数**
拉伸应力和冲击强度：表中所示F1、F2、L1和L2值，是通过相关的测力设备，按照图中所示条件，并在正常环境温度下进行断裂试验获得。

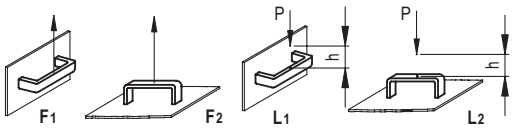


L [J] = P [N] • h [m]

ELESA Original design

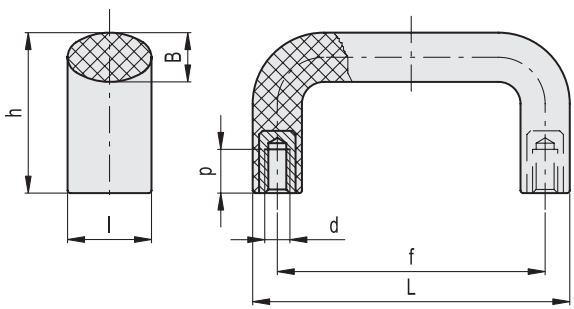


不锈钢

| 代码 | 说明 | L | f | d6H | h | B | l | p | F1 [N] | F2 [N] | L1 [J] | L2 [J] | ⚖ |
|---|---|---|---|---|---|---|---|---|---|---|---|---|---|
| 194113 | M.643/140-117-SST-M8-VD | 134 | 117±0.5 | M8 | 49 | 15 | 25 | 13 | 3500 | 4500 | 8 | 12 | 67 |
| 194153 | M.643/200-SST-M8-VD | 196 | 179±1 | M8 | 57 | 16 | 27 | 13 | 2500 | 3000 | 11 | 15 | 130 |



ELESA 和 GANTER 依法保留所有权利。
复制图纸时请注明出处。

# EKK-SST-VD

## 滚花握紧旋钮

**可视检测高科技聚合体**

**材料**
玻璃纤维增强聚酰胺基 (PA) 高科技聚合体，RAL 5005蓝色，亚光饰面。
由符合FDA标准的原材料 (FDA CFR.21和EU 10/2011) 生产。

**标准型号**
AISI303 不锈钢毂，螺纹盲孔。

**特征及应用**
在食品意外受污染的情况下，RAL 5001蓝色很容易被看到。
特别适用于食品和制药行业。

ERGOSTYLE® stuttgart design96/97 INDUSTRIE FORUM DESIGN HANNOVER 1995

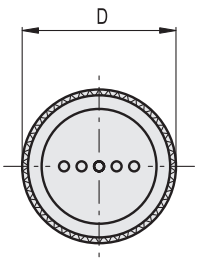


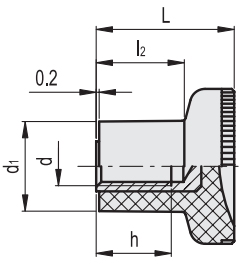


不锈钢

| 代码 | 说明 | D | L | d6H | d1 | h | l2 | ⚖ |
|---|---|---|---|---|---|---|---|---|
| 194416 | EKK.21-SST M5-VD | 21 | 18 | M5 | 12.5 | 10 | 10.5 | 7 |
| 194436 | EKK.31-SST M8-VD | 31 | 27 | M8 | 18.5 | 15 | 17 | 20 |

# I.780-VD

## 柱状手柄

**可视检测高科技聚合体**

**材料**
玻璃纤维增强聚酰胺基 (PA) 高科技聚合体，RAL 5005蓝色，亚光饰面。
由符合FDA标准的原材料 (FDA CFR.21和EU 10/2011) 生产。

**安装**
螺纹盲孔。

**特征及应用**
在食品意外受污染的情况下，RAL 5001蓝色很容易被看到。
特别适用于食品和制药行业。

ELESA Original design

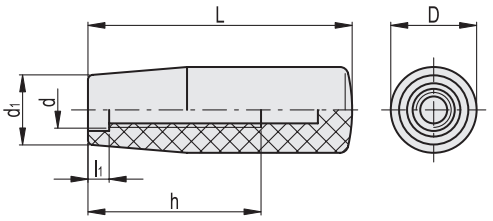


| 代码 | 说明 | D | L | d | d1 | h | l1 | ⚖ |
|---|---|---|---|---|---|---|---|---|
| 194307 | I.780/80-M10-VD | 26.5 | 80 | M10 | 21 | 55 | 7 | 45 |

ELESA 和 GANTER 依法保留所有权利。
复制图纸时请注明出处。

# CFM-VD

## 铰链

### 可视检测高科技聚合体

**材料**
玻璃纤维增强聚酰胺基(PA)高科技聚合体，RAL 5005蓝色，亚光饰面。
由符合FDA标准的原材料(FDA CFR.21和EU 10/2011)生产。

**旋转销**
AISI 303 不锈钢。

**标准型号**
适用于埋头螺钉的通孔。

**特征及应用**
在食品意外受污染的情况下，RAL 5001蓝色很容易被看到。
特别适用于食品和制药行业。

**旋转角度**（近似值）
最大270°(在-90°至+180°之间，0°指两个互相连接的表面处于同一平面上的情况)。
切勿超过旋转角限值，以免误判铰链的机械性能
要选择使用类型适宜、数量恰当的铰链，参见 安装指引.

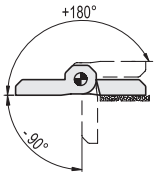


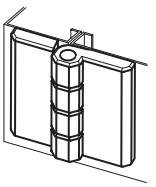

| 强度测试 | 轴向受力强度 | | 径向受力强度 | | 90° 角受力强度 | |
|---|---|---|---|---|---|---|
| | 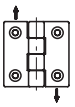 | | 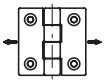 | | | |
| 说明 | 最大工作载荷 Ea [N] | 破坏载荷 Ra [N] | 最大工作载荷 Er [N] | 破坏载荷 Rr [N] | 最大工作载荷 E90 [N] | 破坏载荷 R90 [N] |
| CFM.40 SH-5-VD | 100 | 1600 | 200 | 1900 | 200 | 1200 |
| CFM.50 SH-6-VD | 100 | 2100 | 200 | 3100 | 200 | 2000 |

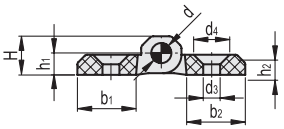


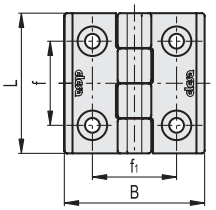


| 代码 | 说明 | L | B | f±0.25 | f1 ±0.25 | H | h1 | h2 | b1 | b2 | d | d3 | d4 | C# [Nm] | ⚖ |
|---|---|---|---|---|---|---|---|---|---|---|---|---|---|---|---|
| 199511 | CFM.40-SH-5-VD | 40 | 40 | 25 | 25 | 9 | 5.5 | 5 | 14 | 14 | 4 | 5.5 | 10.5 | 3 | 14 |
| 199611 | CFM.50-SH-6-VD | 50 | 50 | 30 | 30 | 11.5 | 6.5 | 6 | 18 | 18 | 6 | 6.5 | 12.5 | 5 | 30 |

# 安装螺钉的推荐拧紧扭矩



ELESA 和 GANTER 依法保留所有权利。
复制图纸时请注明出处。

# VTT-SST-MD

## 实心旋钮

**金属可检测高科技聚合体，易于清洁**

**材料**

玻璃纤维增强聚酰胺基（PA）高科技聚合体，RAL 5001蓝色，亚光饰面。
由符合FDA标准的原材料（FDA CFR.21和EU 10/2011）生产。
特殊高科技聚合体含有可通过金属探测器检测的添加剂。

**标准型号**

- **VTT-SST-MD**: AISI 304 不锈钢毂，螺纹盲孔。
- **VTT-SST-p-MD**: AISI 304 不锈钢螺杆，带倒角平头，符合 UNI 947：ISO 4753.

**特征及应用**

在食品意外受污染的情况下，RAL 5001蓝色很容易被看到。此外，材料添加剂是金属可检测的，每边5立方毫米的粒径。
为了改善检测，金属检测器校准必须考虑到存在污染风险的食品/物质类型可能含有水分。
特别适用于食品和制药行业。
三瓣外形具有较大的凹陷，可确保手部戴有工作手套时的有效握持。
后缘无空腔的设计，一般有助于减少厚度，防止有害残留物淤积，保证易于清洁。特别适于应用在需要采用喷水或蒸汽频繁清洗的机器和设备。

ELESA Original design

**VTT-SST-MD** **VTT-SST-p-MD**

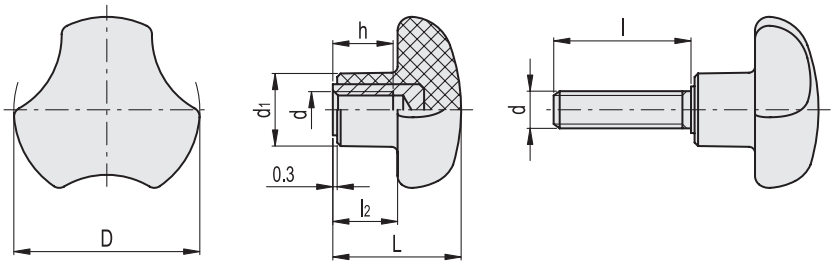


**VTT-SST-MD** 不锈钢

| 代码 | 说明 | D | d6H | L | d1 | l2 | h | ⚖ |
|---|---|---|---|---|---|---|---|---|
| 195346 | VTT.40-SST-M8-MD | 40 | M8 | 27 | 16 | 13.5 | 13 | 23 |
| 195476 | VTT.50-SST-M10-MD | 50 | M10 | 30 | 19 | 15 | 17 | 36 |

**VTT-SST-p-MD** 不锈钢

| 代码 | 说明 | D | d6g | L | d1 | l | l2 | ⚖ |
|---|---|---|---|---|---|---|---|---|
| 195381 | VTT.40-SST-p-M8x20-MD | 40 | M8 | 27 | 16 | 20 | 13.5 | 28 |
| 195383 | VTT.40-SST-p-M8x30-MD | 40 | M8 | 27 | 16 | 30 | 13.5 | 30 |
| 195493 | VTT.50-SST-p-M10x30-MD | 50 | M10 | 30 | 19 | 30 | 15 | 47 |
| 195495 | VTT.50-SST-p-M10x40-MD | 50 | M10 | 30 | 19 | 40 | 15 | 52 |

ELESA 和 GANTER 依法保留所有权利。
复制图纸时请注明出处。

# ERZ-SST-MD

## 可调节手柄

**金属可检测高科技聚合体，不锈钢夹紧元件**

ERGOSTYLE®

### 柄身

玻璃纤维增强聚酰胺基（PA）高科技聚合体，RAL 5001蓝色，亚光饰面。
由符合FDA标准的原材料（FDA CFR.21和EU 10/2011）生产。
特殊高科技聚合体含有可通过金属探测器检测的添加剂。
内置用于啮合金属紧固元件的锌合金齿状嵌件。

### 标准型号

- **ERZ-SST-MD**: AISI 303 不锈钢夹紧元件，带螺纹孔及固定螺钉，AISI 302 不锈钢复位弹簧。
- **ERZ-SST-p-MD**: AISI 303 不锈钢夹紧元件，带螺杆及固定螺钉，AISI 302 不锈钢复位弹簧。

带六瓣形槽的固定螺钉，适配工具为TORX®*.

### 特征及应用

在食品意外受污染的情况下，RAL 5001蓝色很容易被看到。此外，材料添加剂是金属可检测的，每边5立方毫米的粒径。
为了改善检测，金属检测器校准必须考虑到存在污染风险的食品/物质类型可能含有水分。
特别适用于食品和制药行业。
特别适用于因缺乏空间位置，旋转角度受到限制的情况。
内置锌合金嵌件的金属齿，可配合安装全金属的夹紧元件，并可根据特殊的安装要求，方便地进行机加工改造。

### 应用说明

抬起手柄杆，脱开夹紧装置齿状件，并将其返回至起始位置，以便夹紧。
松开手柄杆，复位弹簧将自动使齿状件恢复到啮合状态。
当手柄杆无法360°转动时，调整带六角梅花沉槽的紧固螺钉便可轻松拧紧紧固元件（松开手柄杆后）。

*** 杜邦陶氏弹性体公司（TEXTRON INC.）注册商标.**

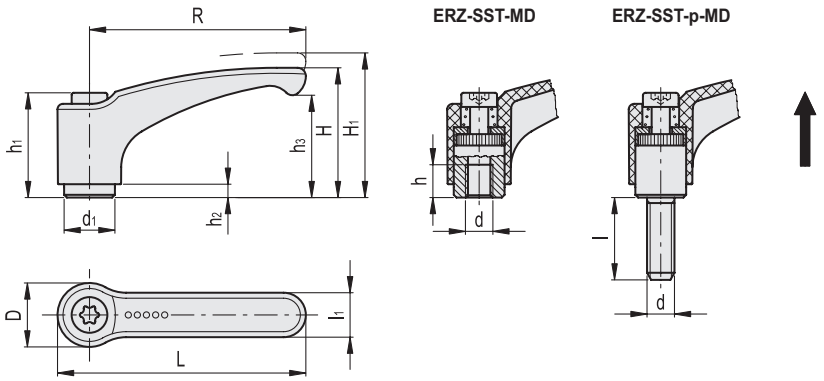


**ERZ-SST-MD** 不锈钢

| 代码 | 说明 | R | d | L | D | H | H1 | h | h1 | h2 | h3 | d1 | l1 | 齿数 | ⚖ |
|---|---|---|---|---|---|---|---|---|---|---|---|---|---|---|---|
| 198135 | ERZ.63 SST-M6-MD | 63 | M6 | 73.5 | 19 | 38.5 | 42 | 10 | 31 | 3.5 | 30 | 13.5 | 13.5 | 24 | 36 |
| 198155 | ERZ.78 SST-M8-MD | 78 | M8 | 90.5 | 23 | 45 | 50.5 | 14 | 36 | 3.5 | 35 | 16 | 16 | 26 | 61 |

**ERZ-SST-p-MD** 不锈钢

| 代码 | 说明 | R | d | L | D | H | H1 | h1 | h2 | h3 | d1 | l | l1 | 齿数 | ⚖ |
|---|---|---|---|---|---|---|---|---|---|---|---|---|---|---|---|
| 198429 | ERZ.63 SST-p-M6x16-MD | 63 | M6 | 73.5 | 19 | 38.5 | 42 | 31 | 3.5 | 30 | 13.5 | 16 | 13.5 | 24 | 40 |
| 198433 | ERZ.63 SST-p-M6x25-MD | 63 | M6 | 73.5 | 19 | 38.5 | 42 | 31 | 3.5 | 30 | 13.5 | 25 | 13.5 | 24 | 42 |
| 198673 | ERZ.78 SST-p-M8x20-MD | 78 | M8 | 90.5 | 23 | 45 | 50.5 | 36 | 3.5 | 35 | 16 | 20 | 16 | 26 | 69 |
| 198679 | ERZ.78 SST-p-M8x40-MD | 78 | M8 | 90.5 | 23 | 45 | 50.5 | 36 | 3.5 | 35 | 16 | 40 | 16 | 26 | 80 |



ELESA 和 GANTER 依法保留所有权利。
复制图纸时请注明出处。

# M.643-SST-MD

## 桥式手柄

**金属可检测高科技聚合体**

**材料**
玻璃纤维增强聚酰胺基(PA)高科技聚合体，RAL 5001蓝色，亚光饰面。
由符合FDA标准的原材料(FDA CFR.21和EU 10/2011)生产。
特殊高科技聚合体含有可通过金属探测器检测的添加剂。

**标准型号**
AISI 303 不锈钢毂，螺纹孔。

**特征及应用**
在食品意外受污染的情况下，RAL 5001蓝色很容易被看到。此外，材料添加剂是金属可检测的，每边5立方毫米的粒径。
为了改善检测，金属检测器校准必须考虑到存在污染风险的食品/物质类型可能含有水分。
特别适用于食品和制药行业。

**技术参数**
拉伸应力和冲击强度：表中所示F1、F2、L1和L2值，是通过相关的测力设备，按照图中所示条件，并在正常环境温度下进行断裂试验获得。

ELESA Original design

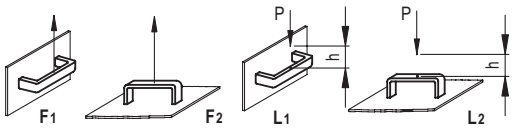


L [J] = P [N] • h [m]

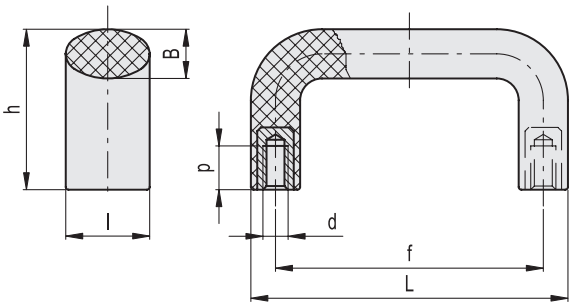


不锈钢

| 代码 | 说明 | L | f | d6H | h | B | l | p | F1 [N] | F2 [N] | L1 [J] | L2 [J] | ⚖ |
|---|---|---|---|---|---|---|---|---|---|---|---|---|---|
| 199113 | M.643/140-117-SST-M8-MD | 134 | 117±0.5 | M8 | 49 | 15 | 25 | 13 | 2500 | 4500 | 8 | 12 | 67 |
| 199153 | M.643/200-SST-M8-MD | 196 | 179±1 | M8 | 57 | 16 | 27 | 13 | 2000 | 3000 | 11 | 15 | 130 |

ELESA 和 GANTER 依法保留所有权利。
复制图纸时请注明出处。

# EKK-SST-MD

MD INOX STAINLESS STEEL RoHS PA +130° -30°

## 滚花握紧旋钮

**金属可检测高科技聚合体**

**材料**
玻璃纤维增强聚酰胺基(PA)高科技聚合体，RAL 5001蓝色，亚光饰面。
由符合FDA标准的原材料(FDA CFR.21和EU 10/2011)生产。
特殊高科技聚合体含有可通过金属探测器检测的添加剂。

**标准型号**
AISI303 不锈钢毂，螺纹盲孔。

**特征及应用**
在食品意外受污染的情况下，RAL 5001蓝色很容易被看到。此外，材料添加剂是金属可检测的，每边5立方毫米的粒径。
为了改善检测，金属检测器校准必须考虑到存在污染风险的食品/物质类型可能含有水分。
特别适用于食品和制药行业。

ERGOSTYLE® design%97 stuttgart iF INDUSTRIE FORUM DESIGN HANNOVER 1995

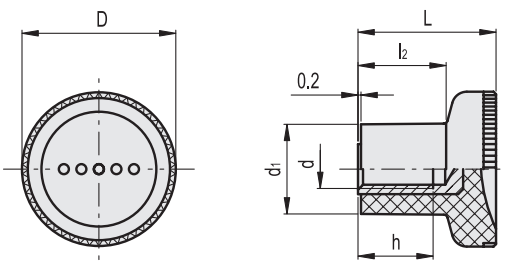


不锈钢

| 代码 | 说明 | D | L | d6H | d1 | h | l2 | ⚖ |
|---|---|---|---|---|---|---|---|---|
| 199416 | EKK.21-SST M5-MD | 21 | 18 | M5 | 12.5 | 10 | 10.5 | 7 |
| 199436 | EKK.31-SST M8-MD | 31 | 27 | M8 | 18.5 | 15 | 17 | 20 |

# I.780-MD

MD RoHS PA +110° -20°

## 柱状手柄

**金属可检测高科技聚合体**

**材料**
玻璃纤维增强聚酰胺基(PA)高科技聚合体，RAL 5001蓝色，亚光饰面。
由符合FDA标准的原材料(FDA CFR.21和EU 10/2011)生产。
特殊高科技聚合体含有可通过金属探测器检测的添加剂。

**安装**
螺纹盲孔。

**特征及应用**
在食品意外受污染的情况下，RAL 5001蓝色很容易被看到。此外，材料添加剂是金属可检测的，每边5立方毫米的粒径。
为了改善检测，金属检测器校准必须考虑到存在污染风险的食品/物质类型可能含有水分。
特别适用于食品和制药行业。

ELESA Original design

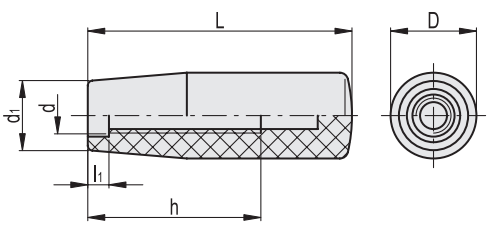


| 代码 | 说明 | D | L | d | d1 | h | l1 | ⚖ |
|---|---|---|---|---|---|---|---|---|
| 199307 | I.780/80-M10-MD | 26.5 | 80 | M10 | 21 | 55 | 7 | 45 |



elesa+GANTER

ELESA 和 GANTER 依法保留所有权利。
复制图纸时请注明出处。

# 铰链

## 金属可检测高科技聚合体

**材料**
玻璃纤维增强聚酰胺基(PA)高科技聚合体，RAL 5001蓝色，亚光饰面。
由符合FDA标准的原材料(FDA CFR.21和EU 10/2011)生产。
特殊高科技聚合体含有可通过金属探测器检测的添加剂。

**旋转销**
AISI 303 不锈钢。

**标准型号**
适用于埋头螺钉的通孔。

**特征及应用**
在食品意外受污染的情况下，RAL 5001蓝色很容易被看到。此外，材料添加剂是金属可检测的，每边5立方毫米的粒径。
为了改善检测，金属检测器校准必须考虑到存在污染风险的食品/物质类型可能含有水分。
特别适用于食品和制药行业。

**旋转角度**(近似值)
最大270°(在-90°至+180°之间，0°指两个互相连接的表面处于同一平面上的情况)。
切勿超过旋转角限值，以免误判铰链的机械性能
要选择使用类型适宜、数量恰当的铰链，参见 安装指引.

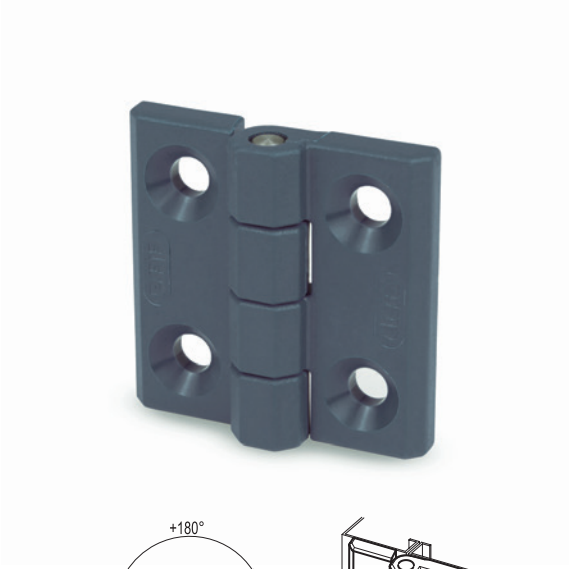


| 强度测试 | 轴向受力强度 | | 径向受力强度 | | 90° 角受力强度 | |
|---|---|---|---|---|---|---|
| | 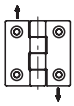 | | 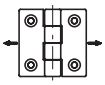 | | | |
| 说明 | 最大工作载荷 Ea [N] | 破坏载荷 Ra [N] | 最大工作载荷 Er [N] | 破坏载荷 Rr [N] | 最大工作载荷 E90 [N] | 破坏载荷 R90 [N] |
| CFM.40 SH-5-MD | 50 | 1100 | 100 | 1800 | 100 | 950 |
| CFM.50 SH-6-MD | 50 | 1900 | 100 | 3000 | 100 | 1200 |

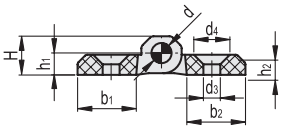


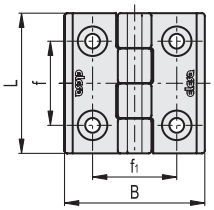


不锈钢

| 代码 | 说明 | L | B | f±0.25 | f1 ±0.25 | H | h1 | h2 | b1 | b2 | d | d3 | d4 | C# [Nm] | ⚖ |
|---|---|---|---|---|---|---|---|---|---|---|---|---|---|---|---|
| 197511 | CFM.40 SH-5-MD | 40 | 40 | 25 | 25 | 9 | 5.5 | 5 | 14 | 14 | 4 | 5.5 | 10.5 | 2 | 14 |
| 197611 | CFM.50 SH-6-MD | 50 | 50 | 30 | 30 | 11.5 | 6.5 | 6 | 18 | 18 | 6 | 6.5 | 12.5 | 5 | 30 |

# 安装螺钉的推荐拧紧扭矩

ELESA 和 GANTER 依法保留所有权利。
复制图纸时请注明出处。

更多信息请登录 **elesa-ganter.com.cn**

伊莉莎冈特贸易（上海）有限公司
地址：上海市闵行区春东路420号1号楼301室
电话：+86-21-34635990/64951570
传真：+86 21 6495 1575
邮箱：sales@elesa-ganter.com.cn
**elesa-ganter.com.cn**

DESIGNED
**FOR ENGINEERING**

ZDEPEGMETDETZH19