可调节钩形夹

钢制

材料
镀锌钢。

按需提供的特殊型号
钩形夹材质为 AISI 304不锈钢。

径向强度测试





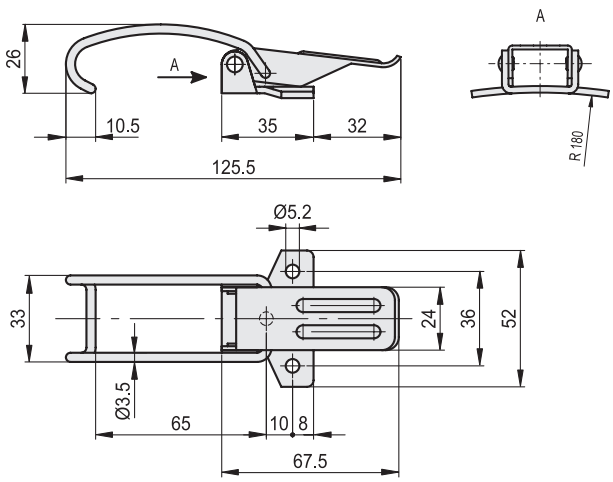

TLL.

代码	说明	最大工作载荷 [N]	破坏载荷 [N]	⚖
420141	TLL.Z-24/125	200	3500	75

ELESA 和 GANTER 依法保留所有权利。
复制图纸时请注明出处。