RoHS PA NBR +100° -30°

水平支脚

高科技聚合体底盘及捏手，钢制螺杆

底座
玻璃纤维加固聚酰胺基 (PA) 高科技聚合体，黑色，亚光饰面。

带球头关节螺杆及内置调节旋钮
螺纹镀锌钢螺杆。高科技聚合体ELK型调节旋钮。
黑色氧化处理钢制垫圈和固定螺钉(M4x10)。

标准型号
- **LV.A-ELK**: 不带防滑盘。
- **LV.A-AS-ELK**: 带 NBR 橡胶防滑盘的底盘，硬度 70 Shore A, 供货时已安装。

特征
底座下部凸缘的特殊滚花使水平调整件即使在没有防滑盘的情况下依然拥有优异的稳定性和抓地性能，甚至在不太平整的表面上依然表现出色。
底座上特别安装的防滑盘确保了优良的固定性能，能够避免运输过程中因冲击或底座与地板的粘连造成的分离现象 (参见 防滑盘 页).
ELK.内置调整旋钮使操作者可手动调节螺杆，无需任何工具或操作手柄。
水平调整件部件 (底座和铰接螺杆) 供货时已拆解。

注意
带内置旋钮的螺纹桿SM-14-M16x78-ELK (代碼302581) 可以安装在帶有孔的其他底座上，用於鉸接直徑為14。

可按需提供的配件
镀锌钢螺母 (参见螺母 NT. 页).

ELESA Original design

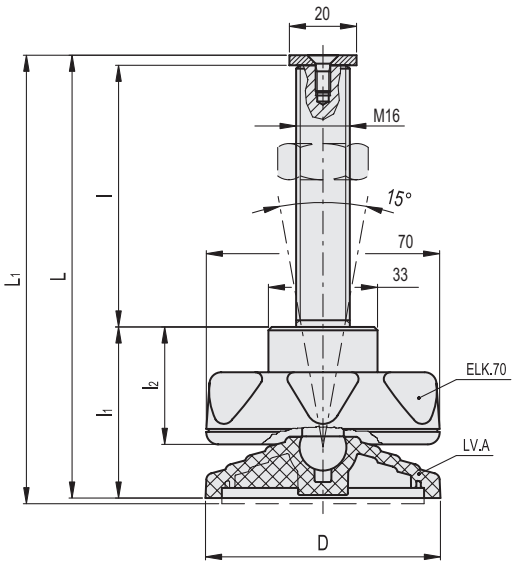

LV.A-ELK **LV.A-AS-ELK**

代码	说明	代码	说明	D	L	L1#	l	l1	l2	关节 Ø	最大极限静载荷* [N]	⚖	⚖ #
304118	LV.A-70-14-M16x78-ELK	308118	LV.A-70-14-AS-M16x78-ELK	70	132	135	78	51	35	14	14000	332	352
304581	LV.A-80-14-M16x78-ELK	308581	LV.A-80-14-AS-M16x78-ELK	80	137	140	78	56	35	14	14000	330	356

* 最大静载荷是指在一定使用条件下，如果施加于塑料元件的荷载超过该数值则可能导致破裂。很明显，在权衡特定应用场合的重要因素安全水平时，必须考虑这一数值。

防滑盘安装参数

ELESA 和 GANTER 依法保留所有权利。
复制图纸时请注明出处。