PROFILE COMPATIBLE · RoHS · PA · IP40 · +50° -20°



# 带 LED 指示灯的手柄

## 自熄高科技聚合体



ERGOSTYLE® ELESA Original design

**材料**

- **手柄本体**：经 UL-94 V0 级阻燃认证的玻璃纤维增强聚酰胺基 (PA) 高科技聚合体，黑色，哑光表面。
- **LED 灯扩散器盖**：UL-94 V0 自熄聚碳酸酯，蛋白石色。包含在供应中，用于压装，可使用螺丝刀拆卸。

**LED 灯条**

RGB 型，电源电压 24Vdc±10%（最大电流消耗 = 120 mA）。色调可能会根据电源电压略有不同。

**标准型号**

通孔用于经由圆柱头螺钉在正前方或背面安装，采用内六角柱头螺钉或螺母，可商购获得。

6 针电缆：UL 2587型 6xAWG22 PVC RAL9005，后出口。

- **EMP-LD-F2.5**：2.5 m 电缆长度。
- **EMP-LD-F5**：5 m 电缆长度。

**特征及应用**

EMP-LD (Elesa专利) 手柄将手柄和信号灯柱的功能集成到一个产品中。这些手柄通常装配在机器门或保护装置上通过适当的电气连接，LED 灯条的颜色经过配置，可指示防护装置的状态（IEC 60204-1）。防护等级 IP40。

示例：

- 红色：需要立即采取行动来应对危险情况。
- 绿色：正常运行条件。
- 黄色：等待，机器关闭或处于过渡阶段。
- 蓝色：操作员请求的操作。



**技术参数**

拉伸应力和冲击强度：表中所示 F1、F2、L1 和 L2 值，是按照图中所示条件，并在正常环境温度下进行断裂试验获得。

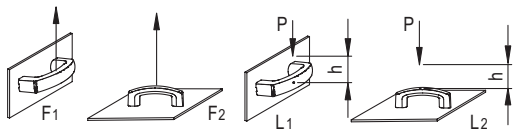


L [J] = P [N] • h [m]

**安装说明**

固定手柄后，将导轨插入手柄上的特殊凹槽中，施加足够的压力，直到安装完成。施加最终压力，以确保盖子完全固定。最后，将提供的自攻螺钉插入并拧紧到指定的侧安装点。

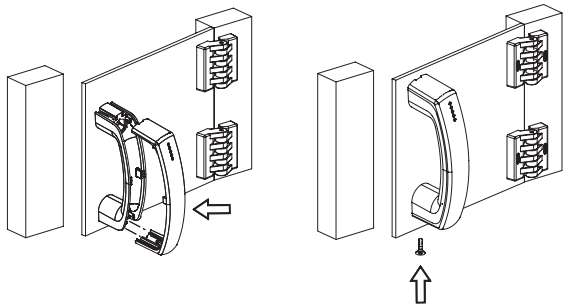

**EU 符合性声明**

上述声明的目的符合相关的欧盟协调立法：

- **2014/35/EU** 低电压指令。
- **2014/30/EU (EMC)** 电磁兼容指令。
- **2011/65/EU (RoHS)** 限制在电气和电子设备中使用某些危险物质。

与声明的一致性相关的所用统一标准和对其他技术规范的引用：**EN 60947-5-1:2017。**

**可按需提供的特殊型号**

各种电缆长度。

**其它标准型号**

- EMPC.：没有开关的单个补充手柄。
- EMPC-SWM：带单稳态开关的拉手。
- EMP-SWM-LD：带单稳态开关和 LED 指示灯的手柄。



elesa+Ganter

ELESA 和 GANTER 依法保留所有权利。
复制图纸时请注明出处。

# EMP-LD | 带 LED 指示灯的手柄

**LED 灯条接线说明**

正确接线后，可以获得 LED 灯条的 7 种颜色之一。与白色导体对应的公共触点必须始终连接到电源的负极。其他三根导线可以连接到正极，分别获得 LED 灯条的红色、绿色或蓝色，或者同时连接以获得剩余的颜色，如侧面的表格所示。通过 PWM 技术控制各个通道的亮度，可以实现其他颜色。

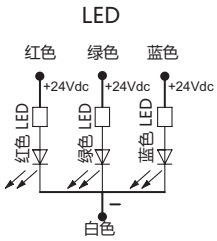


| LED 灯条颜色 | 红色 | 绿色 | 蓝色 |
|---|---|---|---|
| 红色 | 开 | 关 | 关 |
| 绿色 | 关 | 开 | 关 |
| 蓝色 | 关 | 关 | 开 |
| 黄色 | 开 | 开 | 关 |
| 浅蓝 | 关 | 开 | 开 |
| 紫色 | 开 | 关 | 开 |
| 白色 | 开 | 开 | 开 |

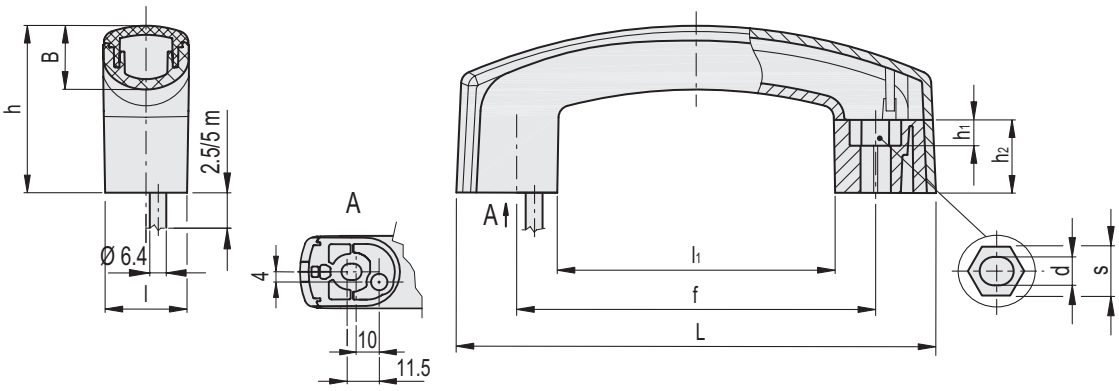


**EMP-LD-F2.5**

| 代码 | 说明 | L | f | d | s | h | $h_1$ | $h_2$ | l | B | $l_1$ | F1 [N] | F2 [N] | L1 [J] | L2 [J] | ⚖ |
|---|---|---|---|---|---|---|---|---|---|---|---|---|---|---|---|---|
| 261021 | EMP.160-LD-F2.5 | 160 | 117÷120 | 6.5 | 10 | 56.5 | 6.5 | 25 | 28 | 22 | 89.5 | 1000 | 2000 | 3 | 20 | 242 |

**EMP-LD-F5**

| 代码 | 说明 | L | f | d | s | h | $h_1$ | $h_2$ | l | B | $l_1$ | F1 [N] | F2 [N] | L1 [J] | L2 [J] | ⚖ |
|---|---|---|---|---|---|---|---|---|---|---|---|---|---|---|---|---|
| 261022 | EMP.160-LD-F5 | 160 | 117÷120 | 6.5 | 10 | 56.5 | 6.5 | 25 | 28 | 22 | 89.5 | 1000 | 2000 | 3 | 20 | 381 |

ELESA 和 GANTER 依法保留所有权利。
复制图纸时请注明出处。